MONTROL
敏石系統有限公司

MSD48220

微步進驅動器

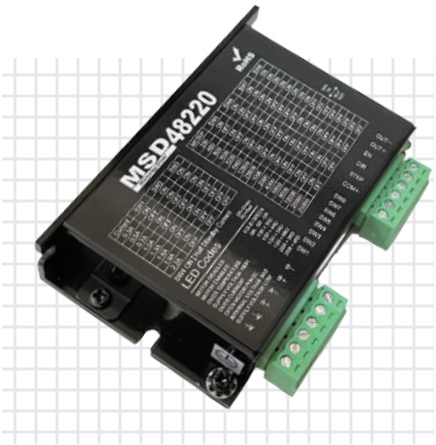

尺寸

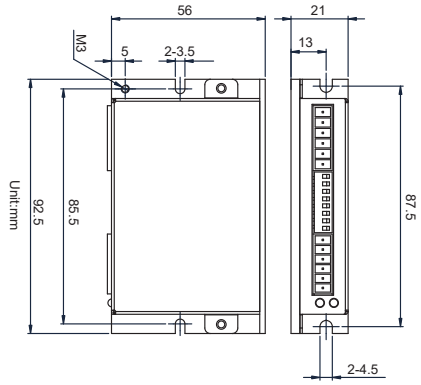

特色

- 支援5～24VDC之STEP/DIR或CW/CCW脈波驅動
- 12～48VDC電壓輸入
- 驅動電流可設定0.3A～2.2A
- 可設定馬達閒置電流50%，以降低馬達溫度
- 解析度範圍200～25600(步/轉)
- 可設定訊號平滑化功能，減少馬達系統震動
- 可設定高負載慣量，以配合電流控制計算
- Fault Output 具有錯誤訊號/接點

接線圖

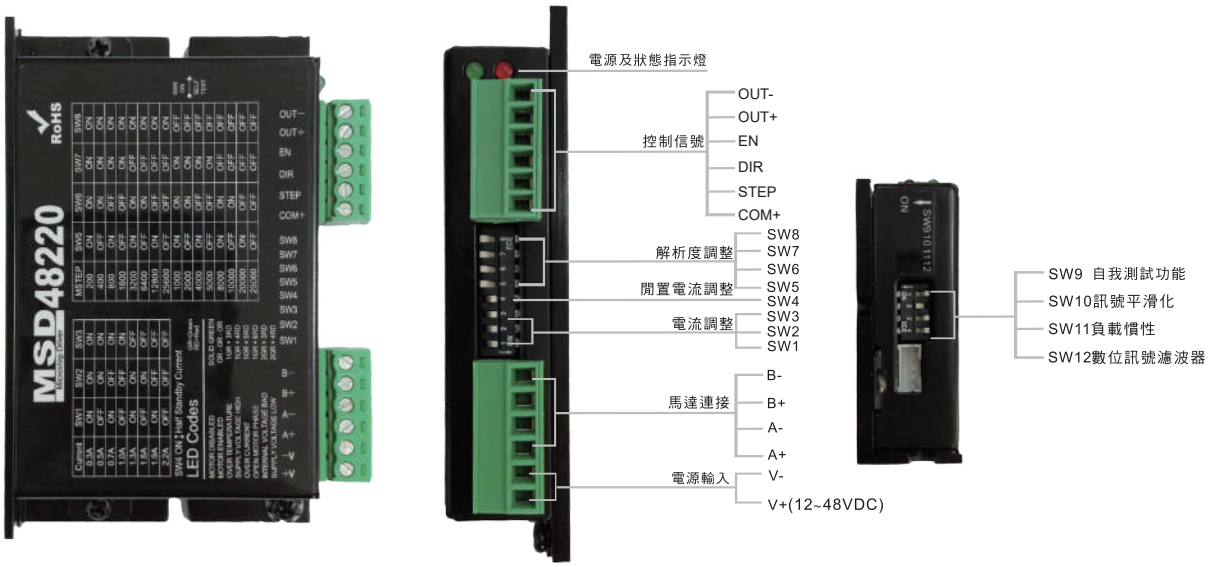

MONTROL
敏石系統有限公司

MSD4822

微步進驅動器

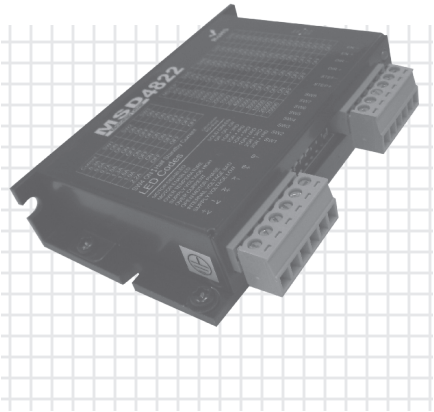

特色

- 支援5～24VDC之STEP/DIR或CW/CCW脈波驅動
- 12～48VDC電壓輸入
- 驅動電流可設定0.3A～2.2A
- 載波頻率可設定150KHz或2MHz
- 可設定馬達閒置電流50%，以降低馬達溫度
- 解析度範圍200～25600(步/轉)
- 可設定訊號平滑化功能，減少馬達系統震動
- 可設定高負載慣量，以配合電流控制計算

尺寸

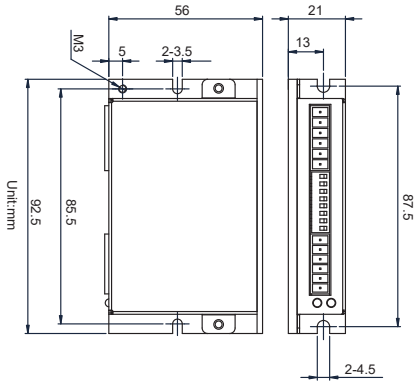
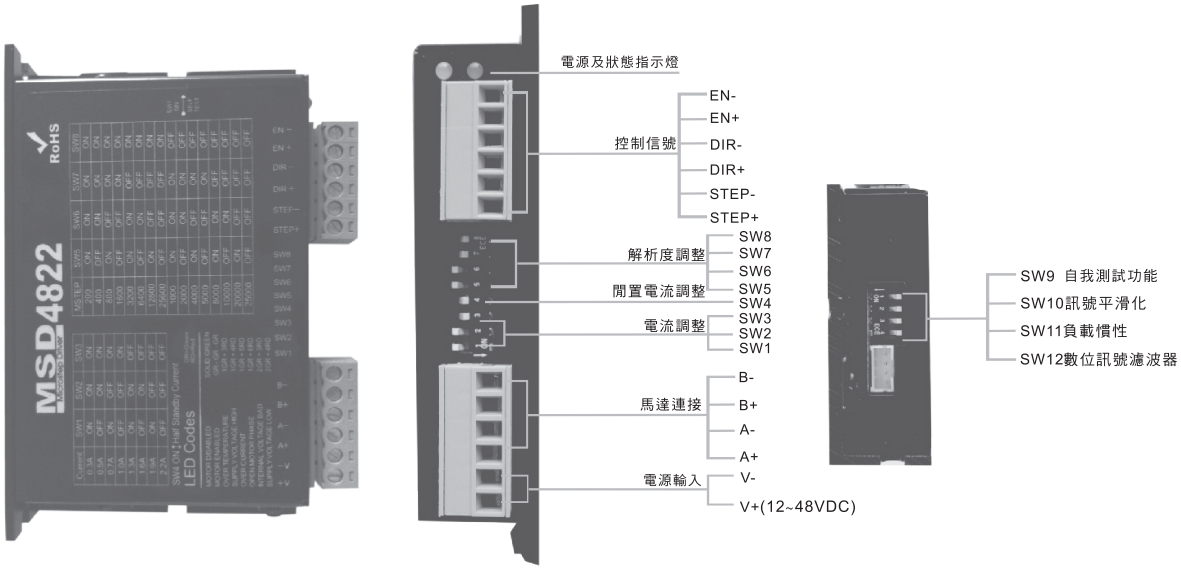
接線圖